Beschlagbestellung

Bohle Barcelona Select 90°

Typ 110 /Pendeltür mit Fixteil in Nische

Oberfläche glanzverchromt (gc) ☐
Oberfläche Edelstahleffekt (ee) ☐

Menge	Bezeichnung	Art.-Nr.	gc	ee
	Band Glas / Wand	BO 521 91	10	11
	Winkel Glas / Wand	BO 521 90	80	81
	Griffpaar komplett			
	Schlauchdichtung	BO 521 35 17		
	Magnetdichtung	BO 521 35 30		
	Wasserabweiser	BO 521 34 94		

Kunde

Kunden Nr.	
Name:	
Straße:	
Stadt / PLZ:	
Tel.:	
Liefertermin:	

Ansicht

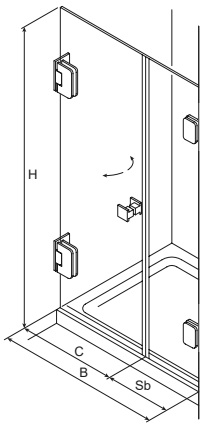

Wandanbindungen

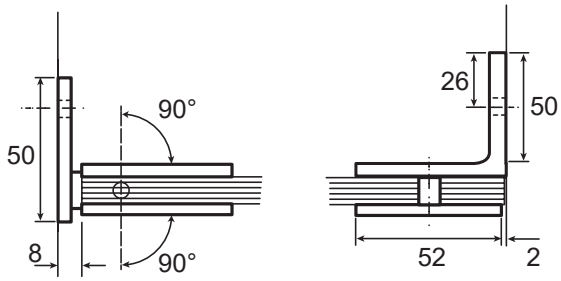

Querschnitt

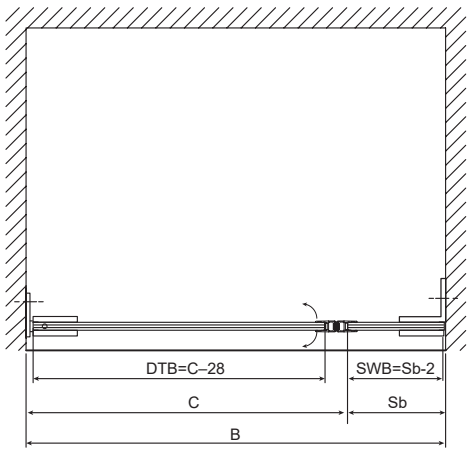

DTB = Duschtürbreite

Bodendichtung Tür

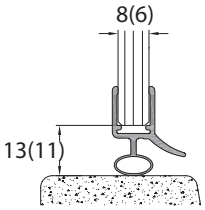

Bodendichtung Seitenteil

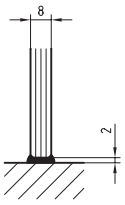

Duschtürdichtungen

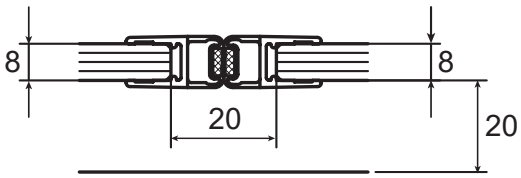

Weiter zur Glasbestellung →